Poz. SCHŻ-2/Poz. SCHŻ-3

skala 1:25

Poz. SCHŻ-3

skala 1:25

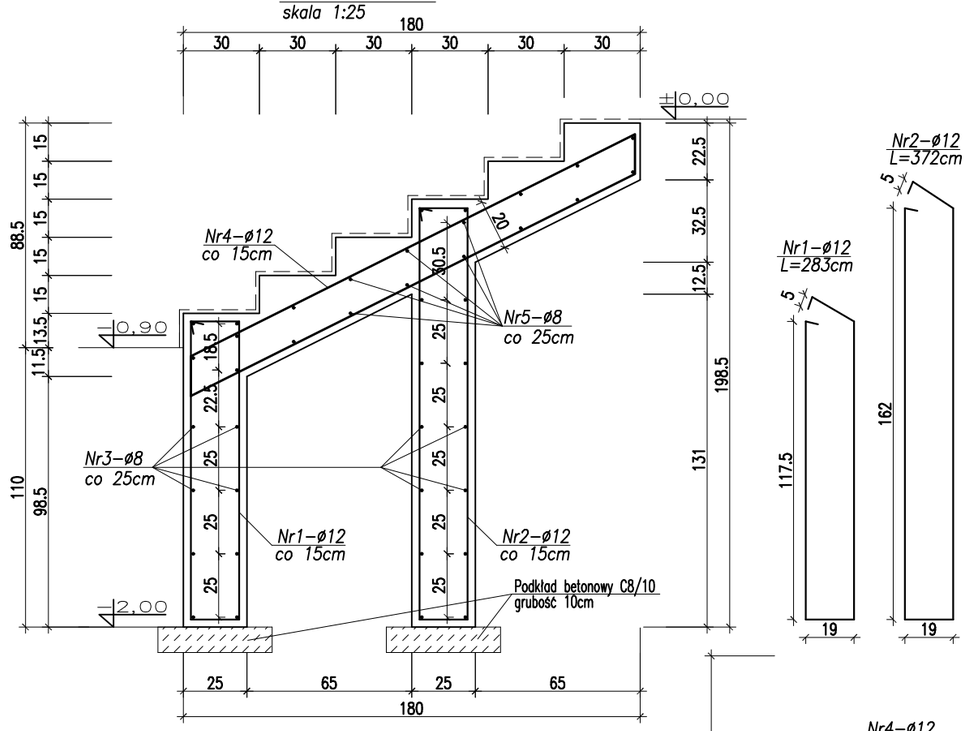

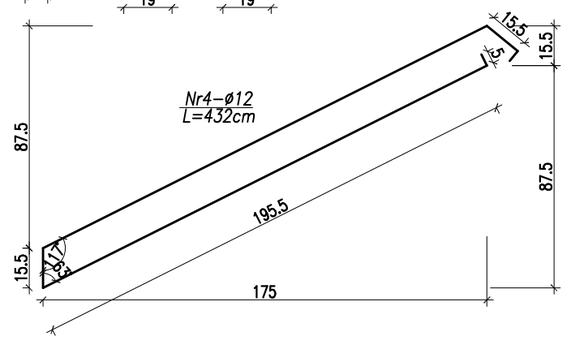

Poz. SCHŻ-2

skala 1:25

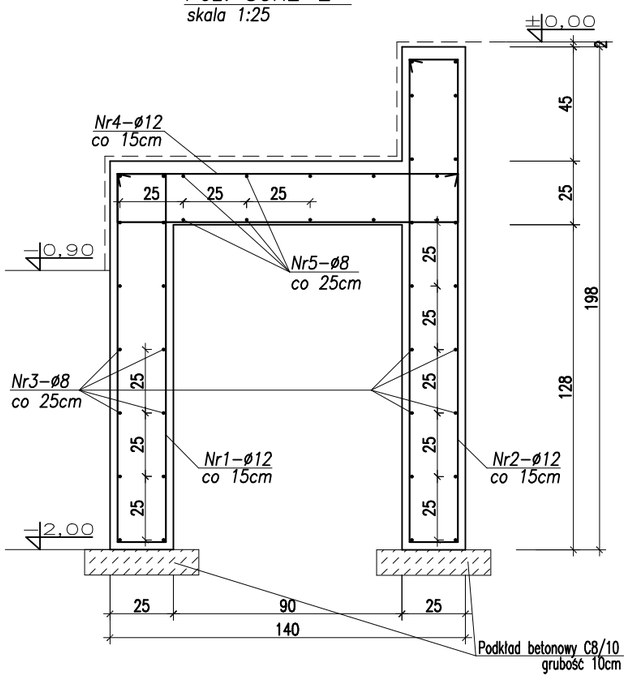

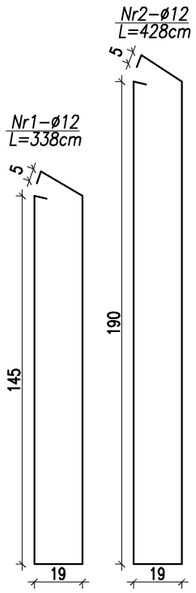

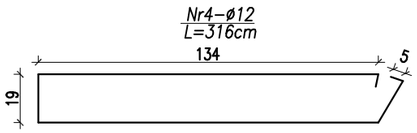

MATERIAŁ BUDOWLANY:	EKSPOZYCJA:	OTULINA:
BETON: C20/25 C8/10	STR. WEWNĘTRZNA XC2 STR. ZEWNĘTRZNA XC2	ELEMENTY MAJĄCE KONTAKT Z GRUNTEM 50mm ELEMENTY POZOSTAŁE 30mm
MATERIAŁ BUDOWLANY:	MATERIAŁ BUDOWLANY:	MATERIAŁ BUDOWLANY:
STAL ZBROJENIOWA: A-IIIN(RB-500W)	STAL KONSTRUKCYJNA: S235JR	DREWNO: C24

UWAGI:

- PODCZAS WYKONYWANIA FUNDAMENTÓW NALEŻY PAMIĘTAĆ O ZAKOTWIENIU PRĘTÓW STARTOWYCH DLA TRZPIENI ŻELBETOWYCH. POD FUNDAMENTAMI WYKONAĆ PODKŁAD BETONOWY GR. 10CM Z BETONU KLASY C8/10.
- WSZYSTKIE PRACE BUDOWLANE NALEŻY PROWADZIĆ ZGODNIE Z NINIEJSZYM PROJEKTEM, PROJEKTEM TECHNICZNYM, WARUNKAMI POZWOLENIA NA BUDOWĘ, WIEDZĄ TECHNICZNĄ I SZTUKĄ BUDOWLANĄ ORAZ ZALECENIAMI PRODUCENTÓW MATERIAŁÓW BUD. WSZELKIE NIEZGODNOŚCI REALIZOWNEGO OBIEKTU Z OPRACOWANIEM PROJEKTOWYM NALEŻY ZGŁOSIĆ KIEROWNIKOWI BUDOWY, INWESTOROWI LUB PROJEKTANTOWI I
- PRZED ZAMÓWIENIEM ELEMENTÓW PREFABRYKOWANYCH T.J. KONSTRUKCJI STROPU, NADPROŻY I DACHU NALEŻY WYKONAĆ SZCZEGÓŁOWE POMIARY NA BUDOWIE.
- REALIZACJA BUDOWY WYMAGA OPRACOWANIA PROJEKTU TECHNICZNEGO.
- RYSUNKI KONSTRUKCJI WERYFIKOWAĆ Z RYSUNKAMI WSZYSTKICH BRANŻ - W PRZYPADKU NIEZGODNOŚCI ZAWIADOMIĆ PROJEKTANTA.
- ZE WZGLĘDU NA CZYTELNOŚĆ RYSUNKI NIE ZAWIERAJĄ WSZYSTKICH POZYCJI KONSTRUKCYJNYCH I BRANŻOWYCH, BRUZD I PRZEBIĆ INSTALACYJNYCH; NA ETAPIE PROJEKTU TECHNICZNEGO NALEŻY SKOORDYNOWAĆ WSZYSTKIE BRANŻE.
- MONTOWAĆ DRZWI ZAPEWNIAJĄCE WYMAGANĄ NORMOWĄ SZEROKOŚĆ PRZEJŚCIA.
- ZGODNOŚĆ PODANYCH WYSOKOŚCI TERENU I BUDYNKU WERYFIKOWAĆ NA BUDOWIE.
- W BUDYNKU WYKONAĆ BALUSTRADY PRZENOSZĄCE NORMOWE SIŁY POZIOME.
- WSZYSTKIE PRZEJŚCIA ELEMENTÓW INSTALACJI PRZEZ GRANICE STREF PPOŻ USZCZELNIĆ ODPOWIEDNIMI MASAMI, NA PRZEJŚCIACH KANAŁÓW WENTYLACYJNYCH WYKONAĆ KLAPY PPOŻ ODPOWIEDNIEJ KLASY.

UWAGA !!!
1. Wszystkie pręty odginać przy zachowaniu odpowiednich promieni.
2. Wszystkie łączone ze sobą pozycje żelbetowe (jesli nie oznaczono inaczaej) należy "przewiązywać" wzajemie z uwzględnieniem długości zakładu prętów zbrojeniowych.
3 .Długość zakotwień i przewiazań prętów wykonac o minimalnej długości 40xØ.

ZESTAWIENIE STALI ZBROJENIOWEJ DLA Poz.SCHŻ-3

Nr pręta	Liczba elementów	Średnica	Długość	Liczba w 1 elemencie	Liczba ogólna	Długość ogólna AIIIN-RB500W					
	(metrów)	(mm)	(m)	(szt.)	(szt.)	ϕ 8	ϕ 10	ϕ 12	ϕ 16	ϕ 20	ϕ 25
1	1	12	2,83	9	9	•	•	25,5	•	•	•
2		12	3,72	9	9	•	•	33,5	•	•	•
3		8	1,30	24	24	31,2	•	•	•	•	•
4		12	4,32	9	9	•	•	38,9	•	•	•
5		8	1,30	18	18	23,4	•	•	•	•	•
Długość ogólna wg średnic					m	54,6	0,0	97,8	0,0	0,0	0,0
Masa jednostkowa					kg	0,395	0,617	0,888	1,580	2,470	3,850
Masa ogółem wg średnic					kg	21,57	0,0	86,9	0,0	0,0	0,0
Masa ogółem wg rodzajów stali					kg	21,57	86,87				
Masa całkowita					**kg**	**108,44**					

ZESTAWIENIE STALI ZBROJENIOWEJ DLA Poz.SCHŻ-2

Nr pręta	Liczba elementów	Średnica	Długość	Liczba w 1 elemencie	Liczba ogólna	Długość ogólna AIIIN-RB500W					
	(metrów)	(mm)	(m)	(szt.)	(szt.)	ϕ 8	ϕ 10	ϕ 12	ϕ 16	ϕ 20	ϕ 25
1	1	12	3,38	24	24	•	•	81,1	•	•	•
2		12	4,28	24	24	•	•	102,7	•	•	•
3		8	4,60	30	30	138,0	•	•	•	•	•
4		12	3,16	24	24	•	•	75,8	•	•	•
5		20	4,60	8	8	•	•	•	•	36,8	•
Długość ogólna wg średnic					m	138,0	0,0	259,7	0,0	36,8	0,0
Masa jednostkowa					kg	0,395	0,617	0,888	1,580	2,470	3,850
Masa ogółem wg średnic					kg	54,51	0,0	230,6	0,0	90,9	0,0
Masa ogółem wg rodzajów stali					kg	54,51	321,49				
Masa całkowita					**kg**	**376,00**					

Temat/obiekt: PODNIESIENIE JAKOŚCI PRZESTRZENI PLACU POD LIPAMI I UTWORZENIE CENTRUM NAUKI

Adres: Sianów, dz. nr: 96, 97, 93
obręb: nr 7 - Sianów,

Inwestor: GMINA SIANÓW
ul. Armii Polskiej 30
76 - 004 Sianów

Generalny wykonawca: LK INWEST Sp. z o.o.
ul. Wojszycka 46
53-006 Wrocław

Jednostka projektowa: DOMAR Budownictwo Architektura Sp.z.o.o. Sp.k.
ul. Strumykowa 30, 63-400 Ostrów Wielkopolski
T. +48 62 501 35 30 F. +48 62 735 16 94
architektura@domar-ostrow.pl
www.domar-ostrow.pl

	imię i nazwisko:	numer uprawnień:	specjalność:	podpis / data:
Projektant:	Zdzisław Wojtasiak	BN-10.9/10/79	konstrukcyjna	
Sprawdzający:	inż. Waldemar Kasprzak	WKP/0051/PWOK/07	konstrukcyjna	
Opracowanie:	mgr inż. Krzysztof Czarnota	-	-	

Branża: KONSTRUKCJA Etap: PROJEKT TECHNICZNY

Temat rysunku: Poz. SCHŻ-2/Poz. SCHŻ-3

Dane rysunku:	format :	data :	skala :	numer rysunku :	numer strony :
	-	LISTOPAD 2020	1:25	K6	

Uwaga: ZASTRZEGA SIĘ WSZELKIE PRAWA WYNIKAJĄCE Z USTAWY O PRAWIE AUTORSKIM. NINIEJSZY RYSUNEK NIE MOŻE BYĆ W CAŁOŚCI LUB W CZĘŚCI PRZERYSOWANY, UZUPEŁNIONY LUB ODSTĄPIONY KOMUKOLWIEK, BEZ PISEMNEJ ZGODY AUTORA.